平成23年　全国私立高等学校テニス選手権

女子シングルス

2011/1/15, 16
兵庫県ブルボンビーンズドーム

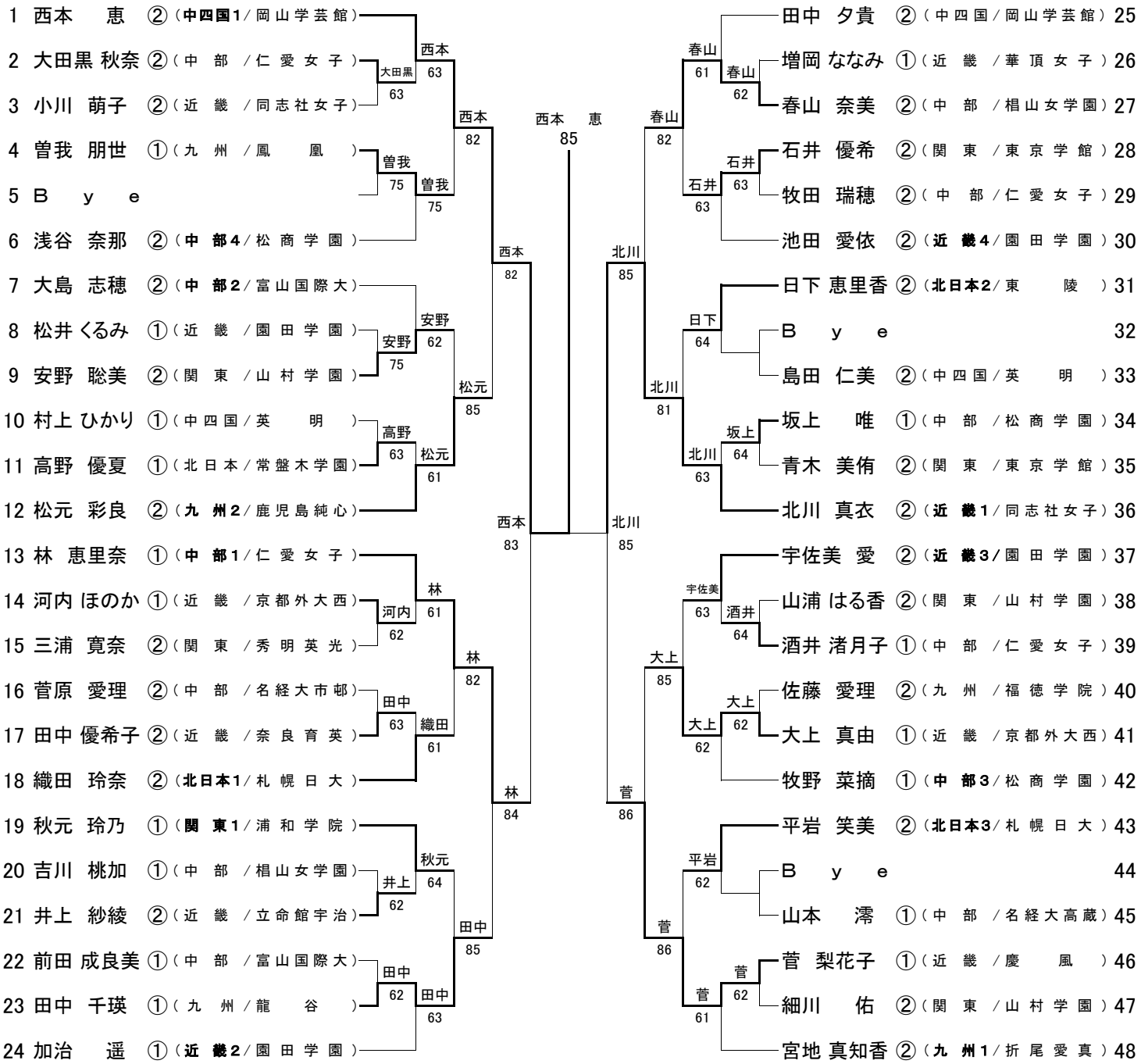

シード順位

1 西本　恵 ②（中四国1／岡山学芸館）
2 宮地 真知香 ②（九　州1／折尾愛真）
3 北川　真衣 ②（近　畿1／同志社女子）
4 林　恵里奈 ①（中　部1／仁愛女子）
5 加治　遥 ①（近　畿2／園田学園）
6 ~~寺見 かりん ①（中四国2／山陽女子）~~
7 宇佐美　愛 ②（近　畿3／園田学園）
8 松元　彩良 ②（九　州2／鹿児島純心）

※大会会場の住所・電話番号の案内
兵庫県ブルボンビーンズドーム
〒673-0515　兵庫県三木市志染町三津田1708
Tel 0794－85－8413　Fax 0794－85－8415